ORDER NUMBER Bestell-Nummer	WIRE SIZE Leiterquerschnitt [mm²]	DIAMETER OF INSULATION Isolationsdurchmesser [mm]	SURFACE Oberflaeche	ACCESSORY SINGLE WIRE SEAL * zugehoerige Einzeladerdichtung			DEAD-END PLUG Blindstopfen			CABLE TYPE Kabeltyp	CRIMPING PLIERS Crimpzange		CRIMPING TOOL Crimpwerkzeug			DISASSEMBLY TOOL Demontagewerkzeug	
				OFFER DRAWING Angebotszeichnung	ORDER NUMBER Bestell-Nummer	COLOR Farbe	OFFER DRAWING Angebotszeichnung	ORDER NUMBER Bestell-Nummer	COLOR Farbe		OFFER DRAWING Angebotszeichnung	ORDER NUMBER Bestell-Nummer	OFFER DRAWING Angebotszeichnung	ORDER NUMBER Bestell-Nummer	WEAR PART SET Verschleissteilsatz	OFFER DRAWING Angebotszeichnung	ORDER NUMBER Bestell-Nummer
1 928 498 652	>2.5 - 4.0	3.3 - 3.7	CONTACT AREA TIN-PLATED Kontaktzone verzinnt	1 928 A00 431	1 928 301 086	BLUE blau	1 928 A00 431	1 928 301 208	NATURAL natur	FLR Typ "B" ISO 6722	1 928 A00 503	1 928 498 841	1 928 A00 425	1 928 498 709	1 928 498 744	1 928 A00 422	1 928 498 716
(07) 1 928 499 631			CONTACT AREA SILVER-PLATED Kontaktzone versilbert						BLACK Schwarz								
1 928 499 398	>4.0 - 6.0	4.0 - 4.5	CONTACT AREA TIN-PLATED Kontaktzone verzinnt		1 928 301 695	GREEN Gruen			BLACK Schwarz			1 928 499 411		1 928 499 412			
(07) 1 928 499 632			CONTACT AREA SILVER-PLATED Kontaktzone versilbert														

* SINGLE WIRE SEAL TO BE SELECTED ACCORDING TO INSULATION DIAMETER
Auswahl der Einzeladerdichtung entsprechend dem Isolationsdurchmesser

HANDLES FOR CRIMPING PLIERS Griff der Crimpzange	
OFFER DRAWING Angebotszeichnung	ORDER NUMBER Bestell-Nummer
1 928 A00 499	1 928 498 837

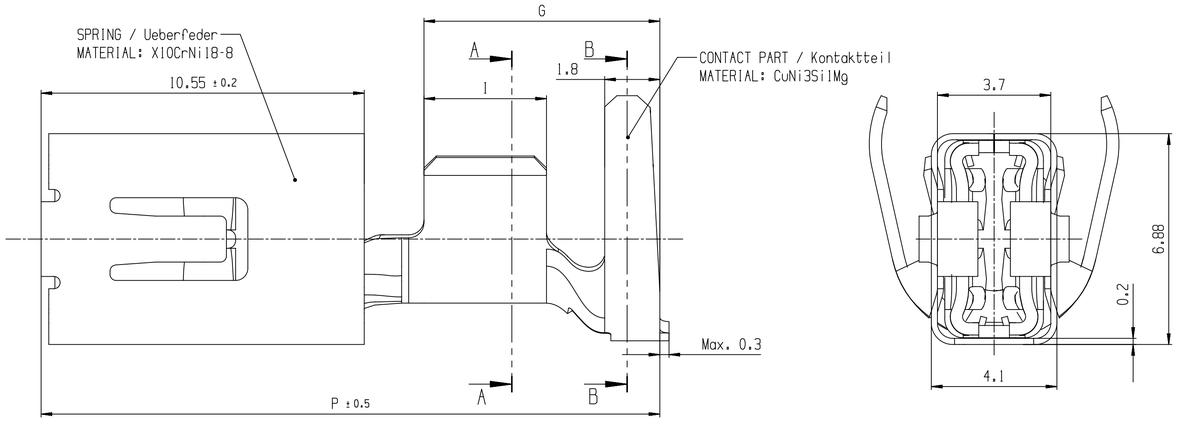

CONDITION AT TIME OF DELIVERY
Anlieferungszustand

ONLY FOR INFORMATION
nur zur Information

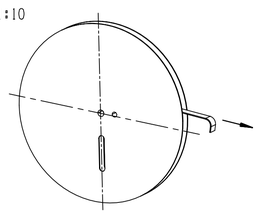

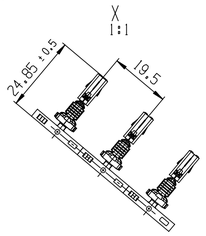

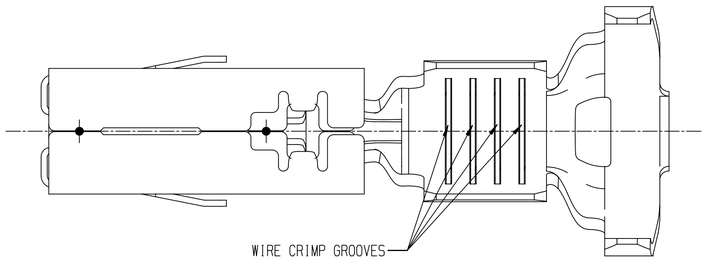

A-A

ONLY SECTION PLANE SHOWN
nur Schnittebene dargestellt

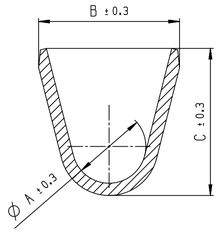

B-B

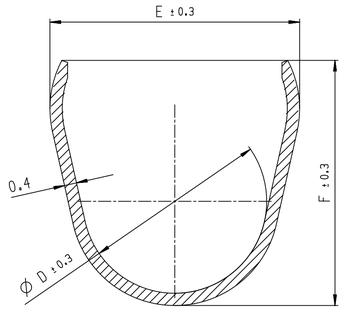

WIRE SIZE Leiterquerschnitt (mm²)	A	B	C	D	E	F	G	I	P	NUMBER OF WIRE CRIMP GROOVES Zahl der Leitercrimpnuten
>2.5 - 4.0	2.4	4.6	4.8	6.0	8.15	8.0	7.7	4.0	20.2	4
>4.0 - 6.0	2.9	5.3	5.6	6.0	8.15	8.0	8.7	4.5	21.2	4

ACCESSORY TECHNICAL CUSTOMER INFORMATION: zugehoerige technische Kundenunterlagen:	
(07) TECHNICAL CUSTOMER INFORMATION (Sn VARIANT): Technische Kundenunterlage (Sn Variante):	1 928 A01 21T
(07) TECHNICAL CUSTOMER INFORMATION (Ag VARIANT): Technische Kundenunterlage (Ag Variante):	1 928 A04 09T
PROCESSING SPECIFICATION: Verarbeitungsvorschrift:	1 928 A00 02V
(07) TEST PIN Pruefstift	1 928 A00 14E
(07) OFFER DRAWING INTERFACE (PIN) Angebotszeichnung Schnittstelle (Pin)	1 928 A01 51S

GERMAN TEXT IS VALID!
Massgebend ist der deutsche Text!

general tolerances for/Allgemeintoleranzen fuer lin. dim./L.-masse	radii/Radien	angles/Winkel
±0.2mm	±0.2mm	±2.5°
all linear dimensions in/ Alle Laengenmasse in		mm
drawing standard/ Zeichnungsstandard		ISO Standard

Ind.	Change/Aend.	YYYYMMDD	Drawn/Gez.	Checked/Gepr.	Releas./Freig.	BWN	Resp. dept./Verantw. Abt.	Add. info./Zus. info.
07	F1928499629	20170711	dpe7kor	sddlkor	katlalc	2130	GS-AM/ENC	.
06	MODIFIED	20150518	cht4kor	slt4kor	katlalc	2130	GS-AM/ENC	NX MIGRATION
05	92J14910	20081105	tfr2si	phe2si	.	2130	GS-AM/ENC	.
03	F1928498652	20070312	tfr2si	phe2si	.	2130	GS-AM/ENC	.

Lang./Sprachen/de	Syst. UG	Wght./Gew. 1g	BOSCH	TERMINAL EL. KONTAKT	BTL 4.8 BTL 4.8	Sheet/Bl. 1 / 1
		Scale/M.stab 10:1	OFFER DRAWING ANGEBOTSZEICHN.	Doc. type AGZ	1 928 A00 393	DP/TD 001 / Ind. 07 / Format A1
MNR .				Repl. for .	Repl. by .	

©Robert Bosch GmbH, All rights reserved, also regarding patent, utility model or design patent protection.
Weitergabe sowie Vervielfaeltigung, Verwertung und Mitteilung ihres Inhalts nicht gestattet ohne ausdrueckliche Zustimmung.
©Robert Bosch GmbH, All rights reserved, also regarding patent, utility model or design patent protection.
Passing on and reproduction, utilization and communicating of the contents not permitted without express consent.
Weitergabe sowie fuer den Fall von Schutzrechtsanmeldungen.
as well as in the event of applications for industrial property rights.

C1/NEW 104.2008) A1